# Notice technique

## Bandeau électromagnétique 300 mm

Bouton poussoir & temporisation intégrés

**EMDH300X**

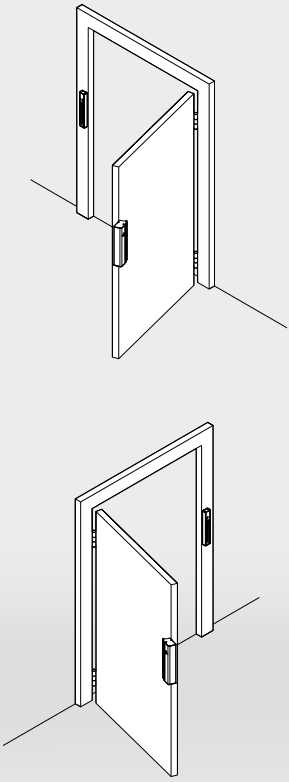

## 1. CARACTERISTIQUES TECHNIQUES

| | EMDH300X |
|---|---|
| Montage / Matériel | Applique / Aluminium anodisé naturel |
| Mode de fonctionnement | A rupture de courant (verrouillé sous tension) |
| Résistance à l'effraction | 600 lbs* |
| Tension d'alimentation | 12 / 24 V DC |
| Consommation | 460 / 230 mA |
| Contact Hall | Contact inverseur (CO / NO / NF) |
| Pouvoir de coupure | 24 V DC / 1 A max. |
| Bouton | Bouton poussoir amovible<br>fourni avec obturateur sécurisé en alu pour la pose en extérieur |
| Signal lumineux à LED | Vert / Rouge |
| Temporisation programmable | 0 sec., 2.5 sec, 5 sec., 9 sec. |
| Indice de protection IP | IP 54 |
| Température de fonctionnement | -15 à +55° C |
| Dimensions profil ventouse | 275 x 46 x 30 mm (L x l x p) |
| Dimensions profil poignée | 300 x 92/105 x 58 (L x l x p) |
| Poids brut | 3 Kg |

* Résistance théorique maximale, donnée à titre indicatif (1 lbs = 0,4535 Kg = 4,4482 Newton).

## 2. MONTAGE

### Etape 1
### Perçage des trous de fixation

Placer le gabarit à l'endroit désiré (fig1) et percer les 4 trous pour fixer la ventouse suivant les repères indiqués.

Enlever le gabarit après les perçages.

**ATTENTION !**

au sens du gabarit en fonction du sens d'ouverture de la porte

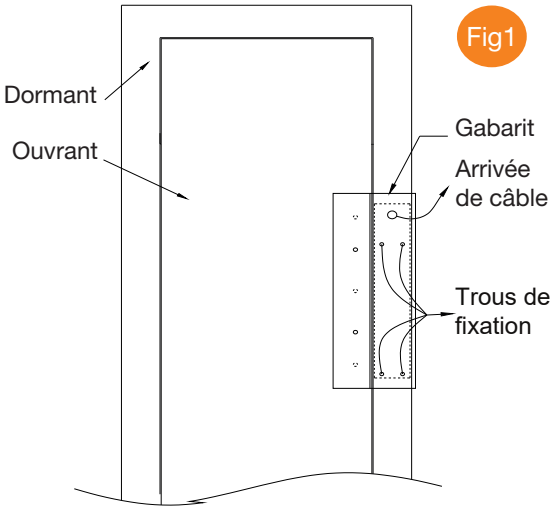

## Sens de montage en fonction du sens de la porte

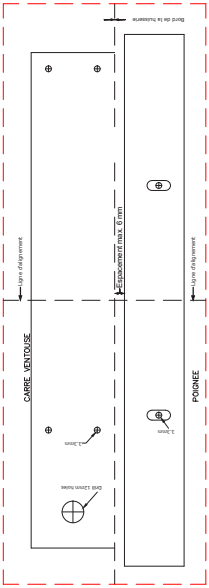


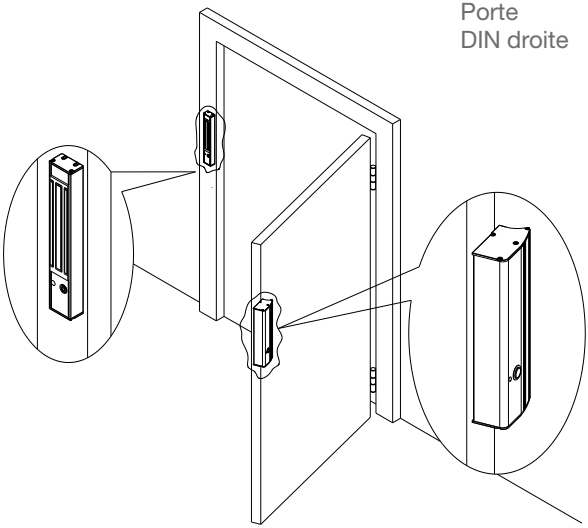

Retourner le gabarit
en fonction du sens
d'ouverture de la porte

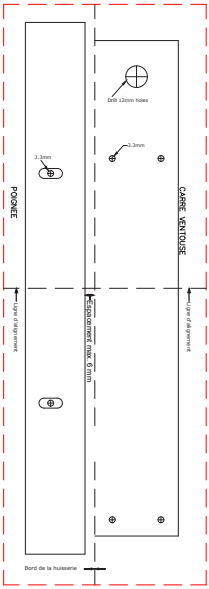


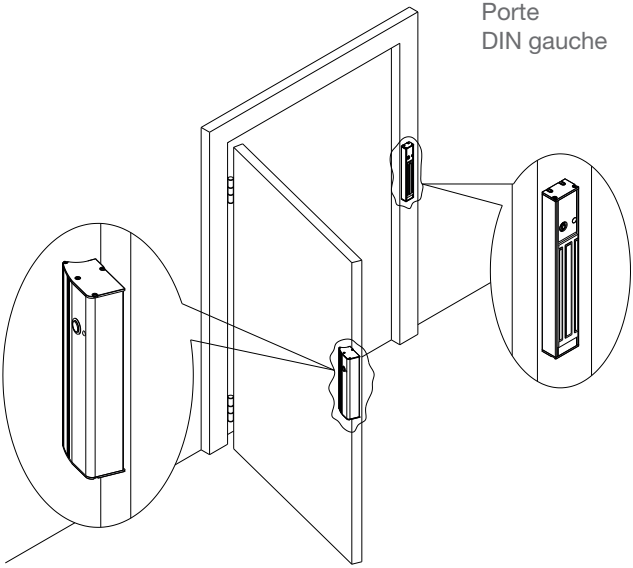

## Etape 2
## Fixation du profil ventouse

Démonter les bouchons (A et B) et les couvercles (C et D) et fixer le profil ventouse sur le dormant ou semi-fixe (fig2-fig4)

Replacer les bouchons et le couvercle.

**Accessoire en option**

Entretoise en aluminium
Lot de 5 pièces

Réf. EMDH300X/SP2
Dim. : 46 x 274 x 2 mm

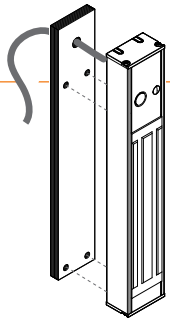

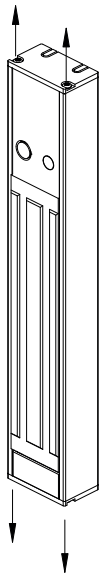

Fig2

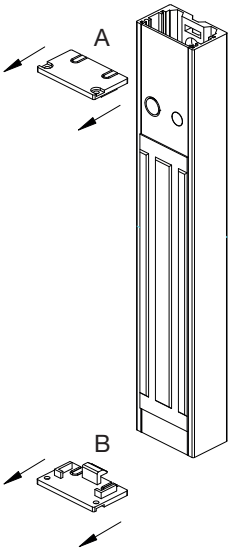


Fig3

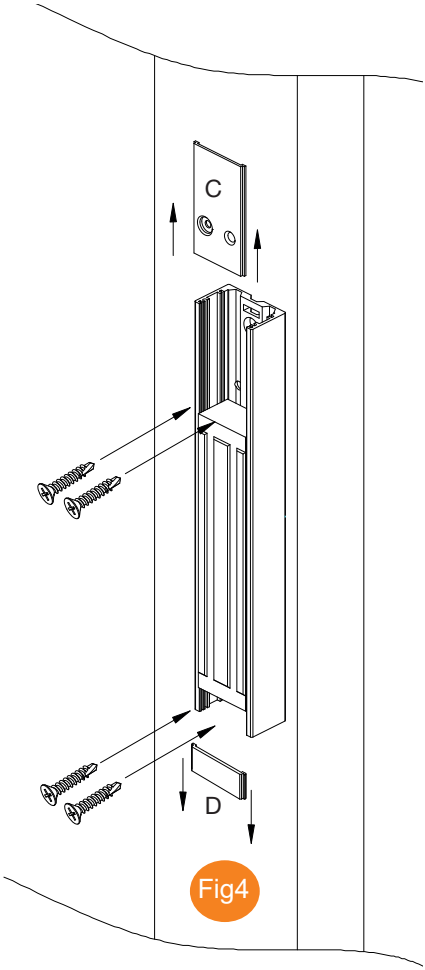


Fig4

## Etape 3
## Fixation du profil poignée

Démonter le bouchon supérieur (E) et la poignée F (fig5 et fig6)

Positionner les câles selon le sens d'ouverture de la porte sur la ventouse (fig7), fermer la porte et poser la poignée sur la ventouse. Fixer le profil poignée sur l'ouvrant par les 2 trous oblongs sans serrer.

Ajuster la position du profil poignée sur la ventouse si besoin et serrer les 2 vis.

Fixer définitivement le profil poignée par les 3 trous de fixation (fig8).

Mettre en place la poignée et la pareclose (G).

Fig6

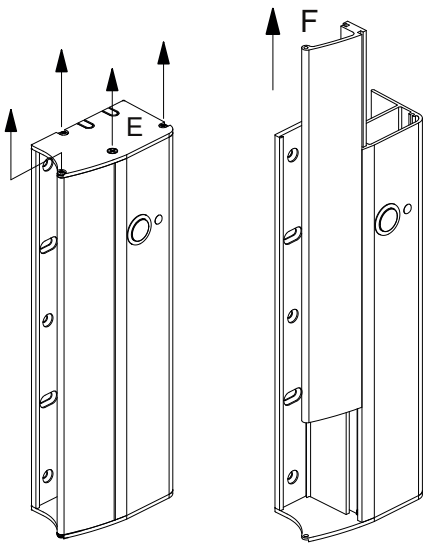


Fig7

Porte DIN gauche

Porte DIN droite

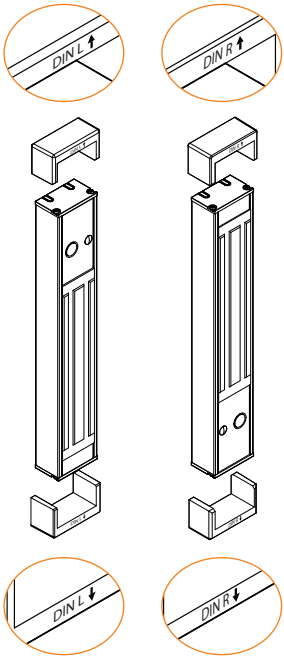


Fig8

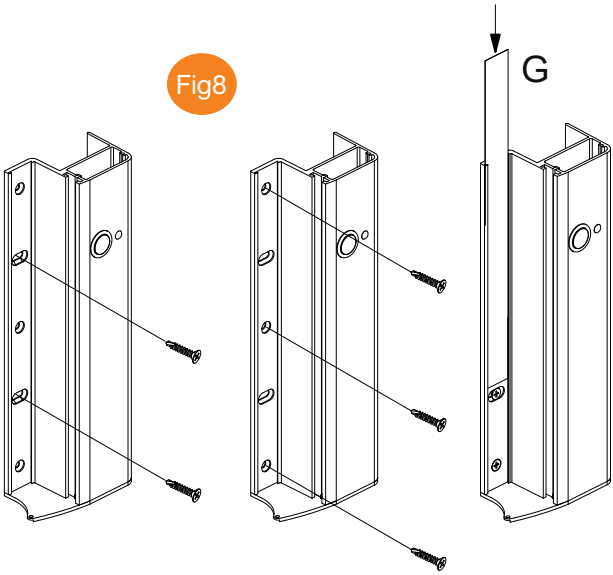

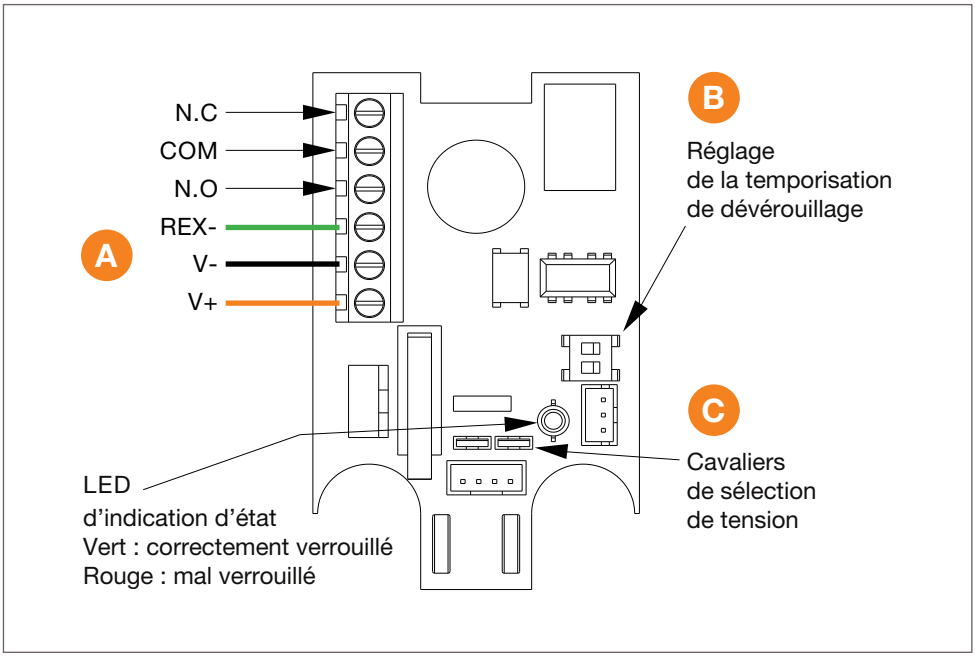
A
N.C
COM
N.O
REX-
V-
V+
B
Réglage
de la temporisation
de dévérouillage
C
Cavaliers
de sélection
de tension
LED
d'indication d'état
Vert : correctement verrouillé
Rouge : mal verrouillé

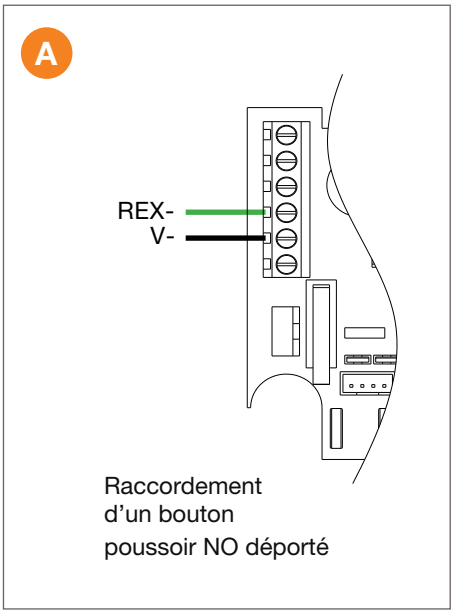
A
REX-
V-
Raccordement
d'un bouton
poussoir NO déporté

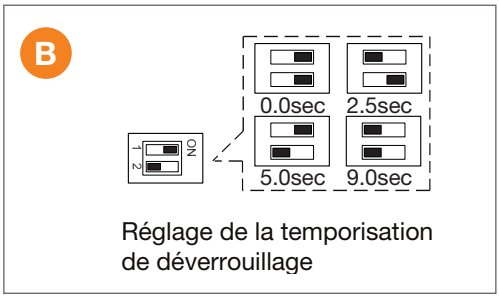
B
0.0sec
2.5sec
5.0sec
9.0sec
ON
Réglage de la temporisation
de déverrouillage

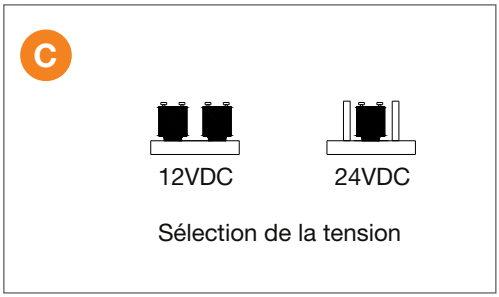
C
12VDC
24VDC
Sélection de la tension

# 5. REMPLACEMENT DU BOUTON PAR L'OBTURATEUR

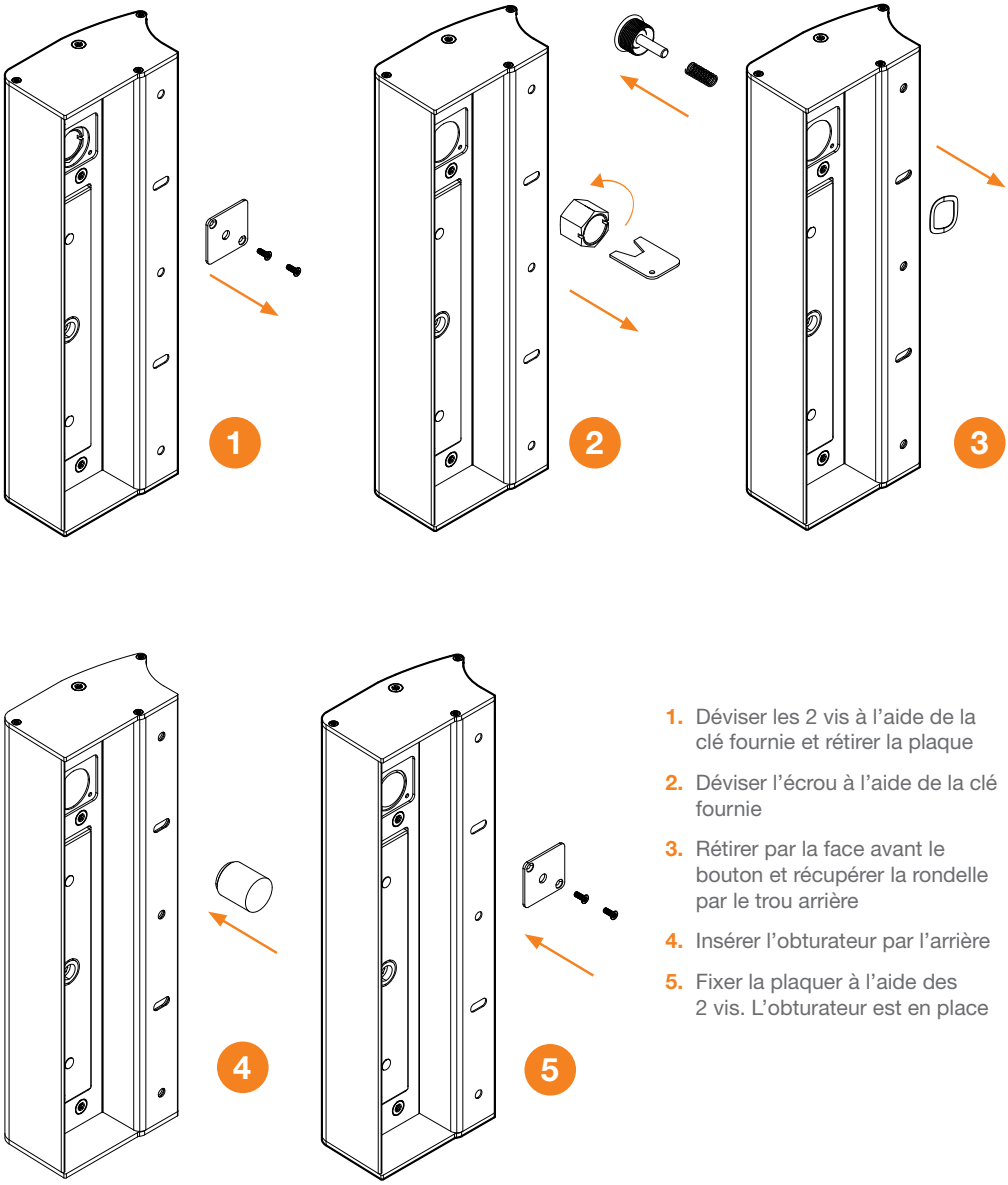


1. Déviser les 2 vis à l'aide de la clé fournie et rétirer la plaque
2. Déviser l'écrou à l'aide de la clé fournie
3. Rétirer par la face avant le bouton et récupérer la rondelle par le trou arrière
4. Insérer l'obturateur par l'arrière
5. Fixer la plaquer à l'aide des 2 vis. L'obturateur est en place

## 7. DIMENSIONS

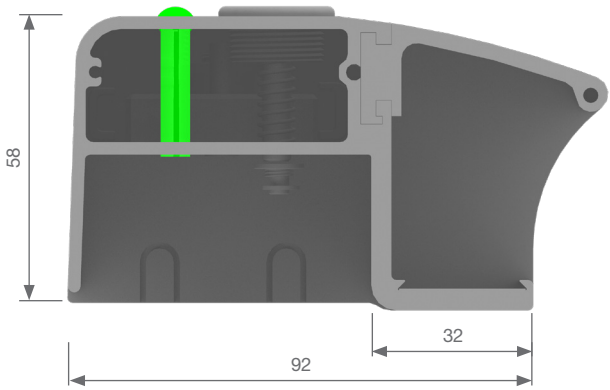


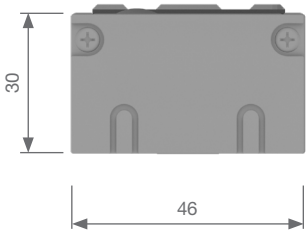

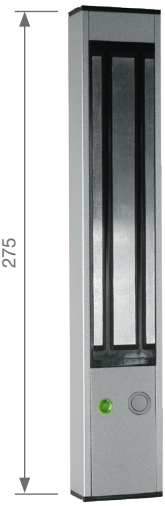


Le montage, le raccordement et la mise en service de ce produit doivent impérativement être réalisés par un professionnel qualifié en serrurerie et installations électriques. En cas de doute sur la mise en œuvre ou le fonctionnement, nous vous invitons à contacter votre distributeur.


www.izyx-systems.com

izyx systems

5, rue des Vosges
67720 WEYERSHEIM
France

Tél. +33 (0)3 88 75 32 32
Fax +33 (0)3 88 52 28 19
info@izyx-systems.com



© - Ce document et son contenu sont protégés par la loi du Copyright. Toute reproduction ou distribution, partielle ou totale, par quelque moyen que ce soit, est strictement interdite. Photos et illustrations non contractuelles. Caractéristiques techniques susceptibles de modifications sans préavis.